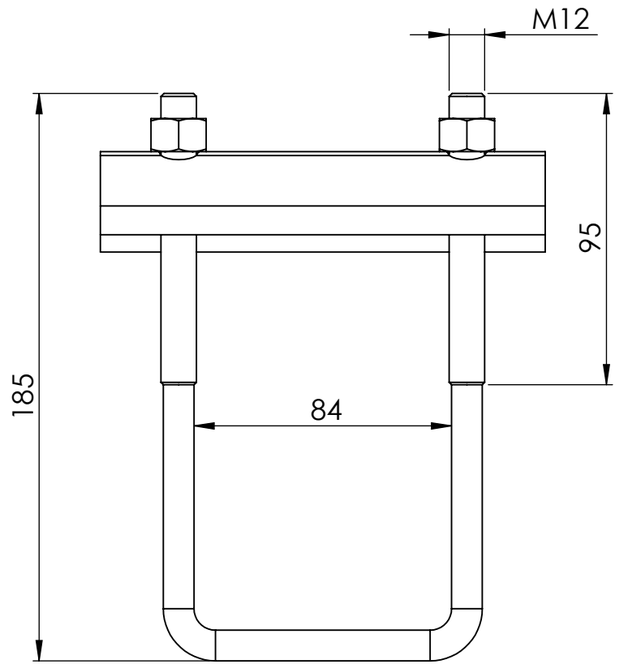

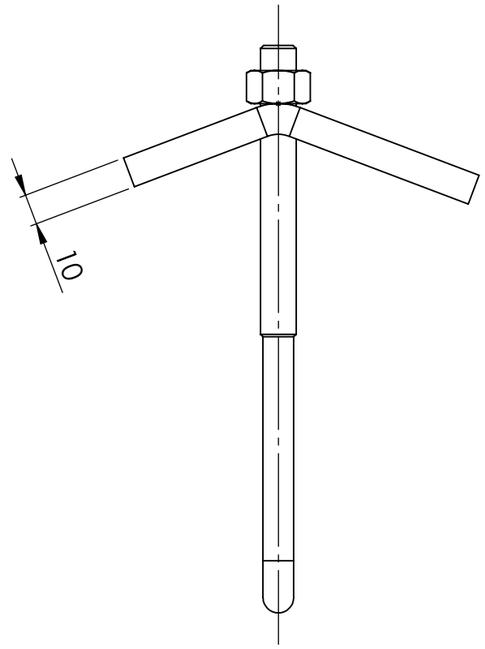

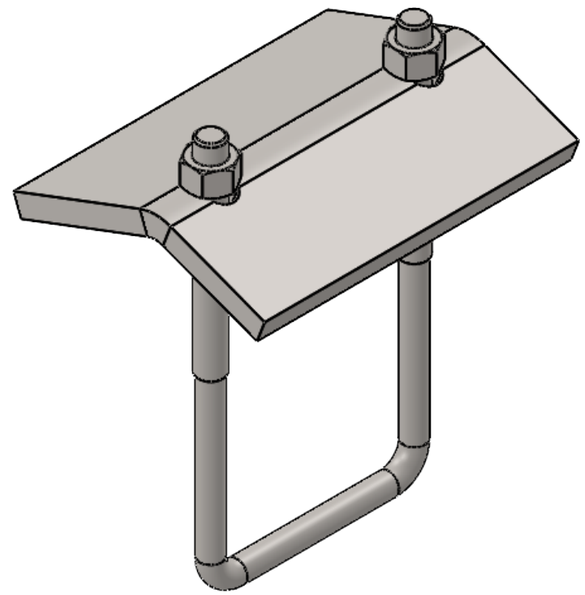

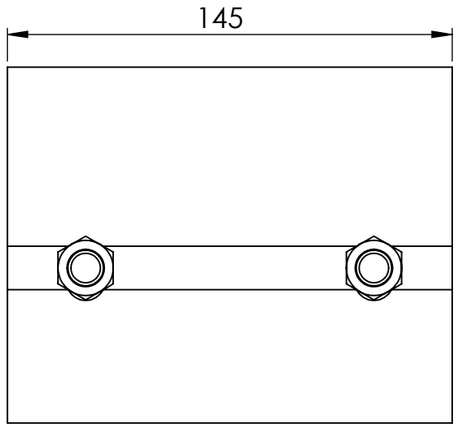

HYDROFLOW
HVAC, Fire & Fabrication

NO	DEĞİŞİKLİK	TARİH	ONAY

İNKA®

PARÇA ADI:	100 BASKI PLAKASI + KARE BOLT				
GRUP ADI:					
MALZEME:					
TARİH	21.07.2025	ÖLÇEK	RESİM NO	HF80PP	
ÇİZEN	T.T.TÜRKÖLMEZ	1:2			
KONTROL	F.DURMAZ	ADET	SAYFA NO	MONTAJ RESİM NO	
ONAY	F.DURMAZ		1 / 1	Rev. 0	Ref. No: Index

Form No.: Fr_255 Rev.: 0 A3

CAD İLE ÇİZİLMİŞTİR. RESİM ÜZERİNDEN, ÖLÇÜ ALMAYINIZ.